טבלת נתונים של רדיוס כיפוף צנרת קלה
יחס קוטר עובי (י.ק.ע.) 13.5

טבלת רדיוס כיפוף מינימלי של הצנרת

קוטר חיצוני של הצינור במ"מ	עובי דופן במ"מ	קוטר פנים במ"מ	רדיוס כיפוף מינ' לצינור במ"מ	משקל ל-1000 מ' בק"ג	כוח משיכה בק"ג
25 $^{+0.3}$	1.9 $^{+0.3}$	20.6	330	140	205
32	2.4 $^{+0.3}$	26.6	360	228	330
40	3.0 $^{+0.4}$	32.2	440	350	530
50	3.7 $^{+0.4}$	41.8	550	537	720
63	4.7 $^{+0.5}$	52.6	700	855	1330
75	5.5 $^{+0.5}$	63.0	830	1190	1800

חתך צינור סטנדרטי של י.ק.ע. 13.5

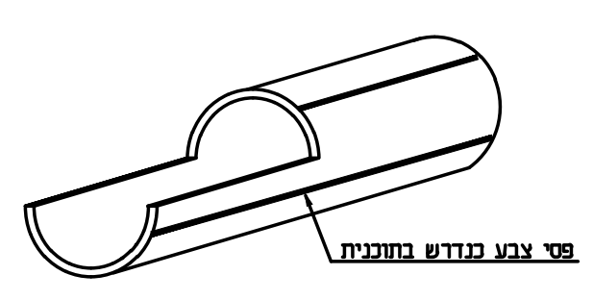
פסי צבע כנדרש בתוכנית

מופה לחיבור צנרת י.ק.ע 13.5 דורליין

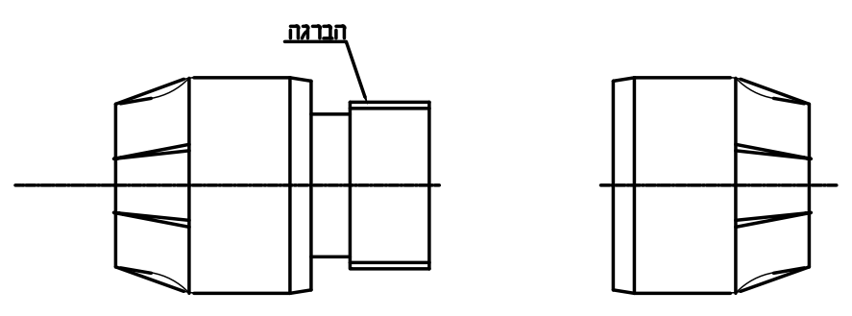

הערות

1. הצנרת נתנת לרכישה עם פסים במגוון צבעים-אדום, צהוב, ירוק, לבן. לכן רצוי להזמין מראש כל קוטר בצבע אחר לצורך זיהוי בנקל.
2. הנחת הצנרת תעשה לפי הנחיות היצרן כפי שמצויין בחוברת הוראות בצוע המסופקת ע"י היצרן.
3. הקבלן חייב שתהיה ברשותו בשטח חוברת מטעם היצרן להנחיות לבצוע עבודה עם צנרת קלה.
4. לצינור דורליין יש להשתמש במופה אוריגינלית שלו תוצרת מצר-פלסט.

תא בזק מסוג A1

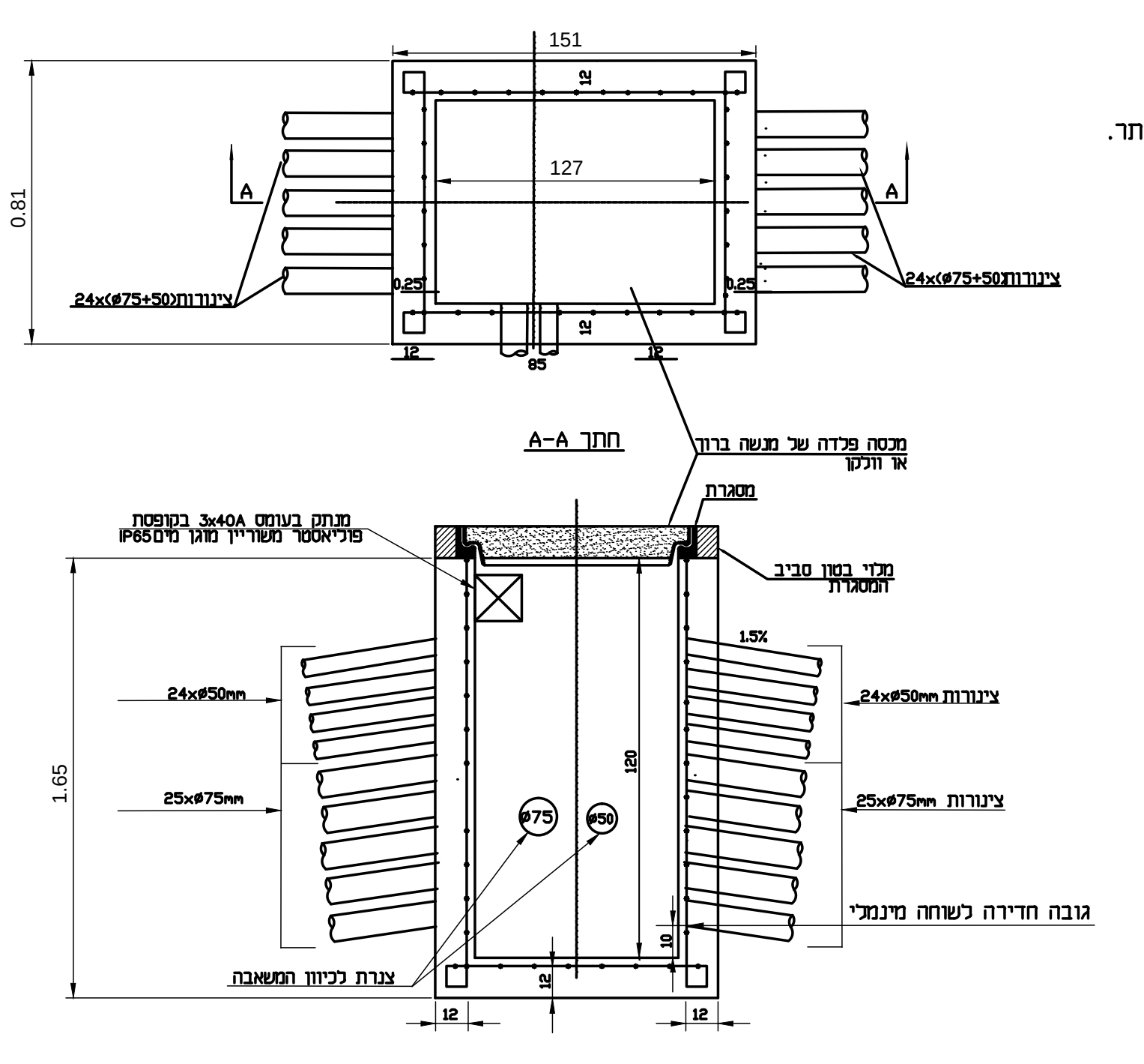
151
127
0.81
A
A
0.25
0.25
12
12
12
12
85
24x(ø75+50)צינורות
24x(ø75+50)צינורות
חתך A-A
מכסה פלדה של מנשה ברוך או וולקן
מסגרת
מנתק בעומס 3x40A בקופסת פוליאסטר משוריין מוגן מים IP65
מלוי בטון סביב המסגרת
1.5%
24xø50mm
24xø50mm צינורות
25xø75mm
25xø75mm צינורות
1.65
120
10
12
12
12
ø75
ø50
גובה חדירה לשוחה מינמלי
צנרת לכיוון המשאבה

הערות

1. הגובים יהיו טרומים ונושאים תו תקן.
2. לא תתקבל יציקת גובים באתר.

פרט חתך טיפוסי בחפירה
לקנים-צנרת קלה עבור חשמל ובקרה

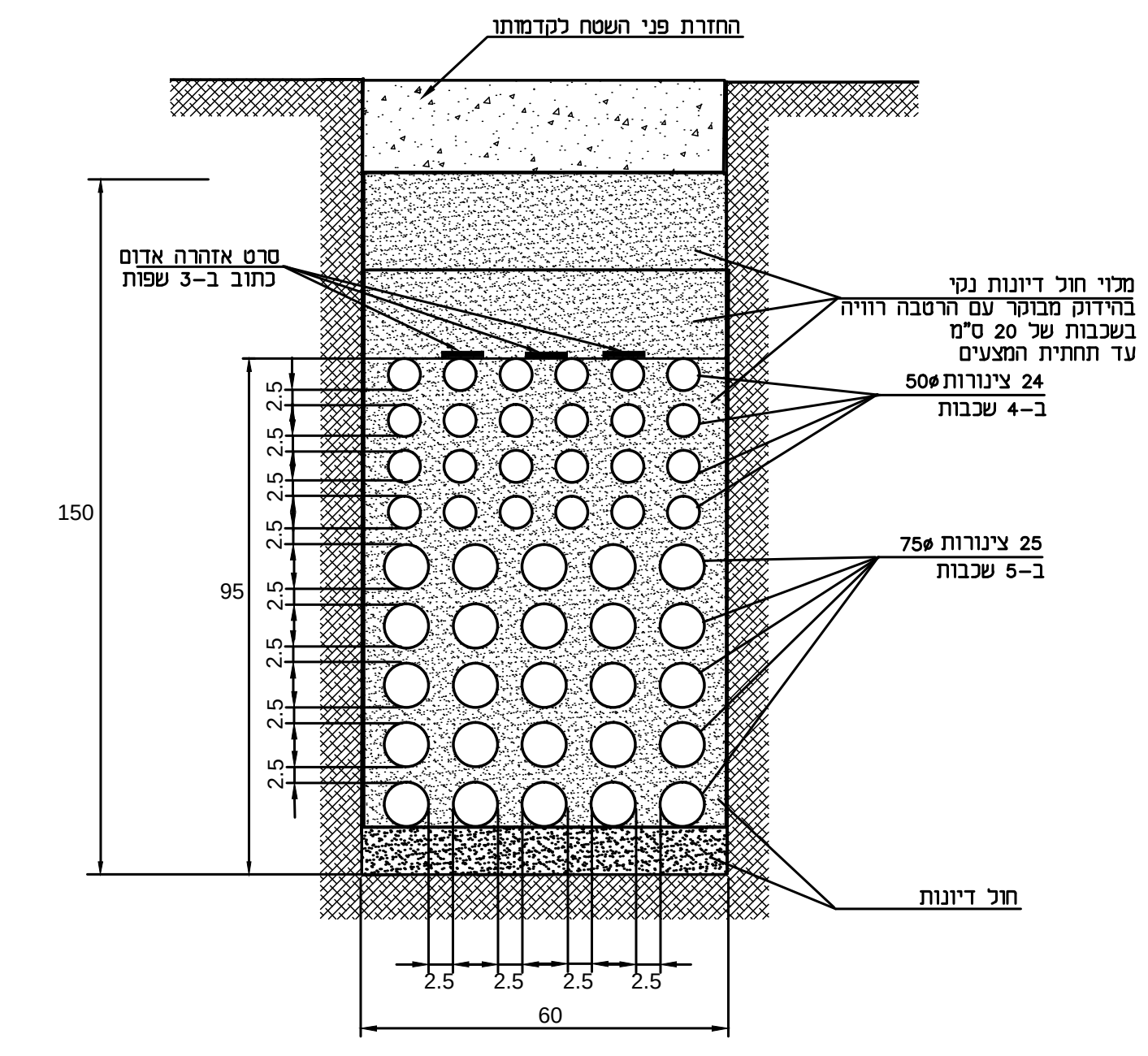
החזרת פני השטח לקדמותו
סרט אזהרה אדום כתוב ב-3 שפות
מלוי חול דיונות נקי בהידוק מבוקר עם הרטבה רוויה בשכבות של 20 ס"מ עד תחתית המצעים
24 צינורות ø50
ב-4 שכבות
25 צינורות ø75
ב-5 שכבות
חול דיונות
150
95
2.5
60

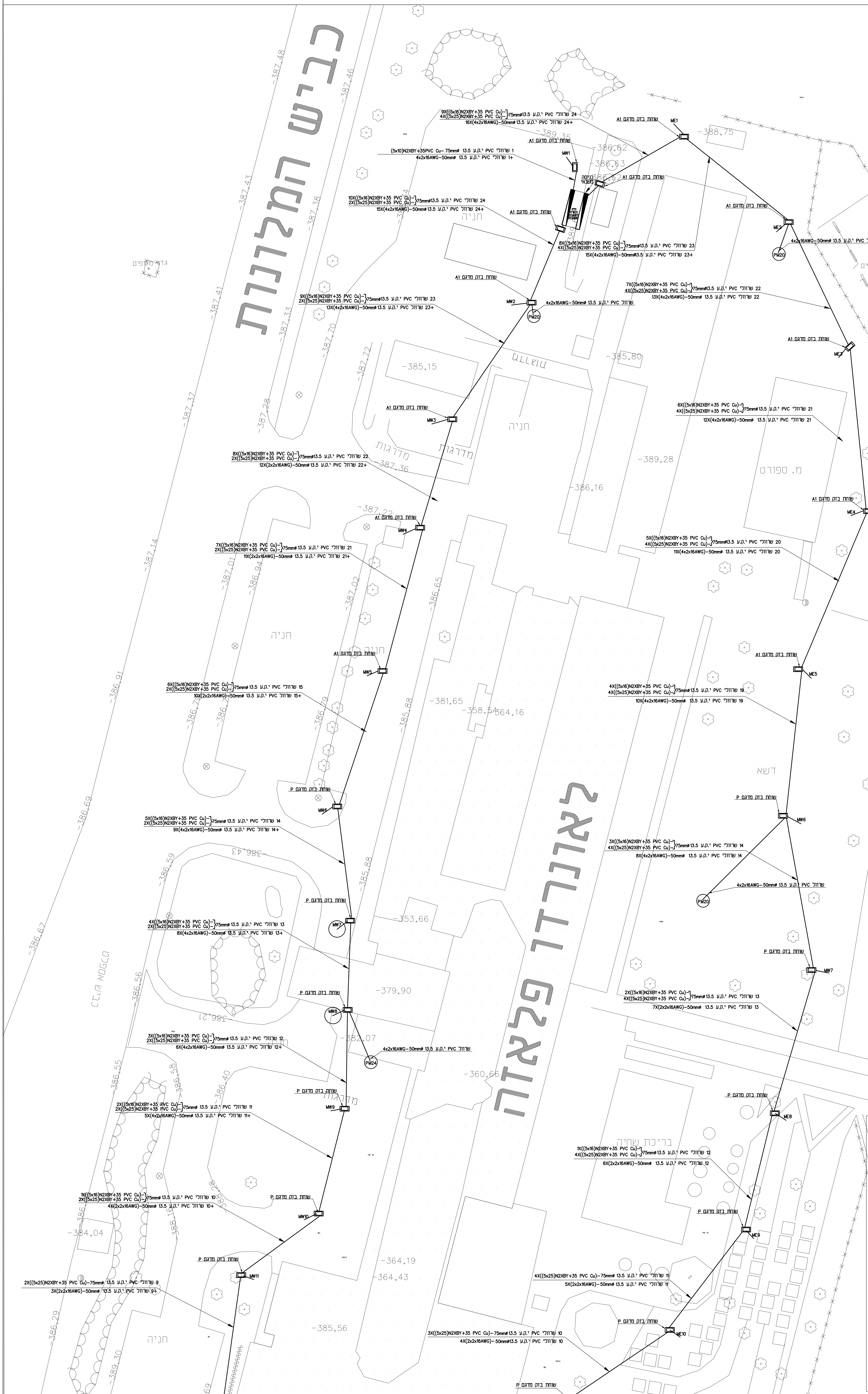
N
כביש המלונות
לאונרדו פלאזה
חניה
מדרגות
מ. ספורט
דשא
בריכת שחיה
משטח
אבנים
גדר מצוקים
שוחת בזק מדגם A1
שוחת בזק מדגם P
כניסה משנאי
MW1
MW2
MW3
MW4
MW5
MW6
MW7
MW8
MW9
MW10
MW11
MW12
ME1
ME2
ME3
ME4
ME5
ME6
ME7
ME8
ME9
ME10
ME11
ME12
ME13
ME14
PM20
PM21
PM22
PM23
PM24
9X((5x16)N2XBY+35 PVC Cu)-
4X((5x25)N2XBY+35 PVC Cu)-
75mmø13.5 י.ק.ע PVC שרוולי 24
16X(4x2x16AWG)-50mmø 13.5 י.ק.ע PVC שרוול +24
(5x10)N2XBY+35PVC Cu- 75mmø 13.5 י.ק.ע PVC שרוולי 1
4x2x16AWG-50mmø 13.5 י.ק.ע PVC שרוולי +1
10X((5x16)N2XBY+35 PVC Cu)-
2X((5x25)N2XBY+35 PVC Cu)-
75mmø13.5 י.ק.ע PVC שרוולי 24
15X(4x2x16AWG)-50mmø 13.5 י.ק.ע PVC שרוול +24
8X((5x16)N2XBY+35 PVC Cu)-
4X((5x25)N2XBY+35 PVC Cu)-
75mmø13.5 י.ק.ע PVC שרוולי 23
15X(4x2x16AWG)-50mmø13.5 י.ק.ע PVC שרוולי +23
13X(4x2x16AWG)-50mmø 13.5 י.ק.ע PVC שרוול +23
4x2x16AWG-50mmø 13.5 י.ק.ע PVC שרוול
7X((5x16)N2XBY+35 PVC Cu)-
4X((5x25)N2XBY+35 PVC Cu)-
75mmø13.5 י.ק.ע PVC שרוולי 22
13X(4x2x16AWG)-50mmø 13.5 י.ק.ע PVC שרוולי 22
6X((5x16)N2XBY+35 PVC Cu)-
4X((5x25)N2XBY+35 PVC Cu)-
75mmø 13.5 י.ק.ע PVC שרוולי 21
12X(4x2x16AWG)-50mmø 13.5 י.ק.ע PVC שרוולי 21
-388.75
-386.62
-386.63
-389.35
-385.15
-385.80
-389.28
-387.46
-387.70
-387.72
-387.36

הערות כלליות

1. הקבלן יבצע מדידות מדוייקות ע"י מודד מוסמך ויסמן באמצעות יתדות את מיקום העמודים. עם גמר הסימון יזמין את המפקח לאישור הסופי של המיקום. כמו כן באחריות הקבלן לבדוק את המפלס פני הקרקע הסופי לצורך ביצוע הבסיס.
2. לפני תחילת העבודה – באחריות הקבלן לבדוק אם קיימות מערכות תת קרקעיות
3. יש לקבל התרי החפירות ולתאם ביצוע עבודות תאורה עם נציגי הגורמים הבאים: בזק, HOT, חח"ח וכו'.

   יש להזמין פיקוח צמוד של נציגי הגורמים הנ"ל בזמן ביצוע עבודות על חשבון הקבלן.
4. יש לשמור על מרחקים בין צנרת החשמל לצנרת של מערכות אחרות -לפי חוק החשמל.
5. כל נזק שיגרם למערכות אלו עקב ביצוע עבודות החשמל יתוקן ע"י הקבלן ועל חשבונו.
6. בכל מקום בו קיימת הצטלבות בין צנרת חשמל לצנרת של מערכות אחרות-יש לאתר הצנרת ולבצע חפירת ידיים.
7. לפני רכישת הציוד -עמודים ופנסים -יגיש הקבלן דוגמאות של ציוד לאישור המזמין.

פרט עקרוני של חיבור חשמל ובקרה למשאבה

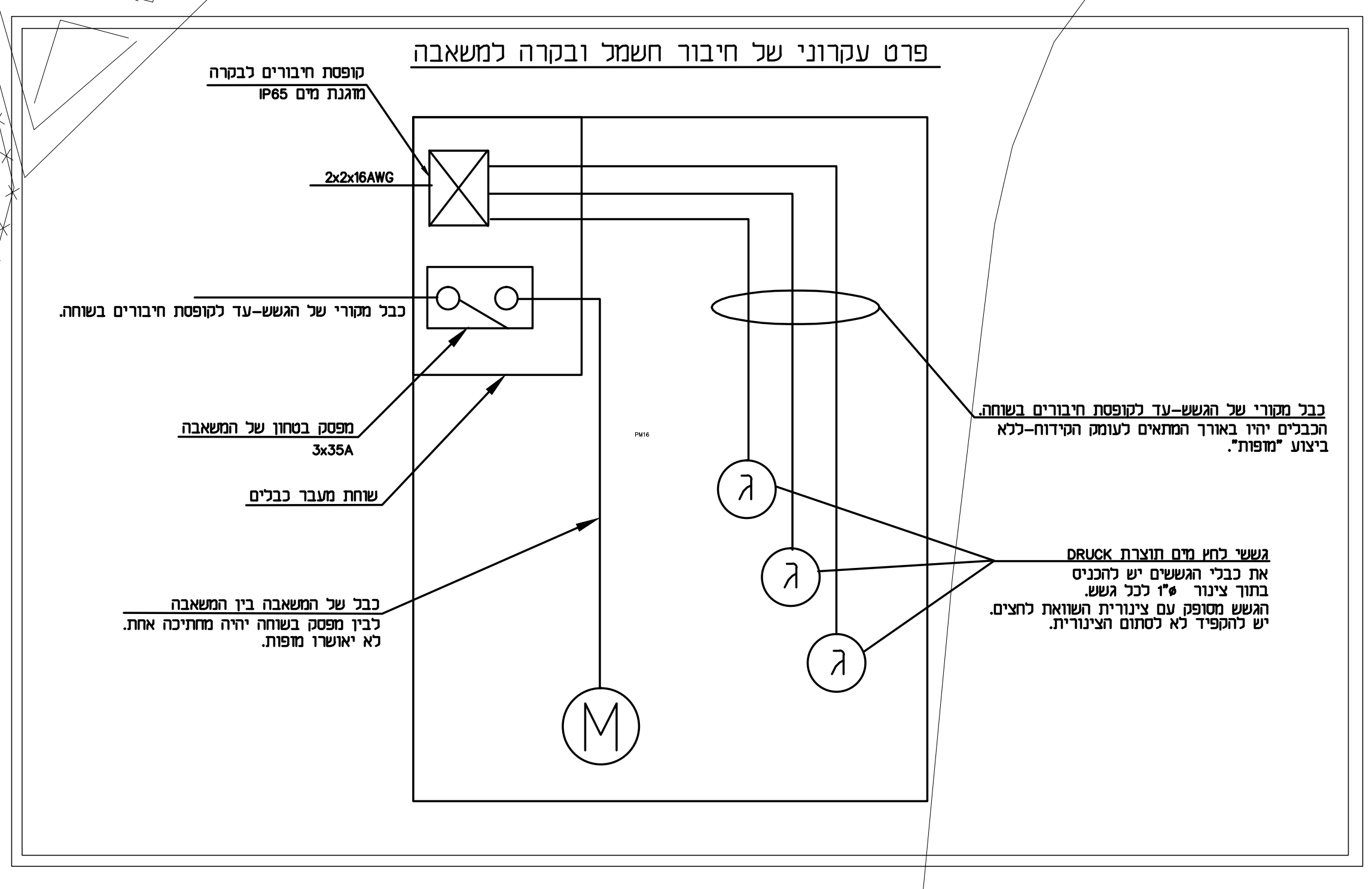
קופסת חיבורים לבקרה מוגנת מים IP65
2x2x16AWG
כבל מקורי של הגשש-עד לקופסת חיבורים בשוחה.
מפסק בטחון של המשאבה
3x35A
שוחת מעבר כבלים
ג
ג
ג
M

כבל של המשאבה בין המשאבה לבין מפסק בשוחה יהיה מחתיכה אחת. לא יאושרו מופות.

כבל מקורי של הגשש-עד לקופסת חיבורים בשוחה. הכבלים יהיו באורך המתאים לעומק הקידוח-ללא ביצוע "מופות".

גששי לחץ מים תוצרת DRUCK את כבלי הגששים יש להכניס בתוך צינור ø1" לכל גשש. הגשש מסופק עם צינורית השוואת לחצים. יש להקפיד לא לסתום הצינורית.

תא בזק מסוג P

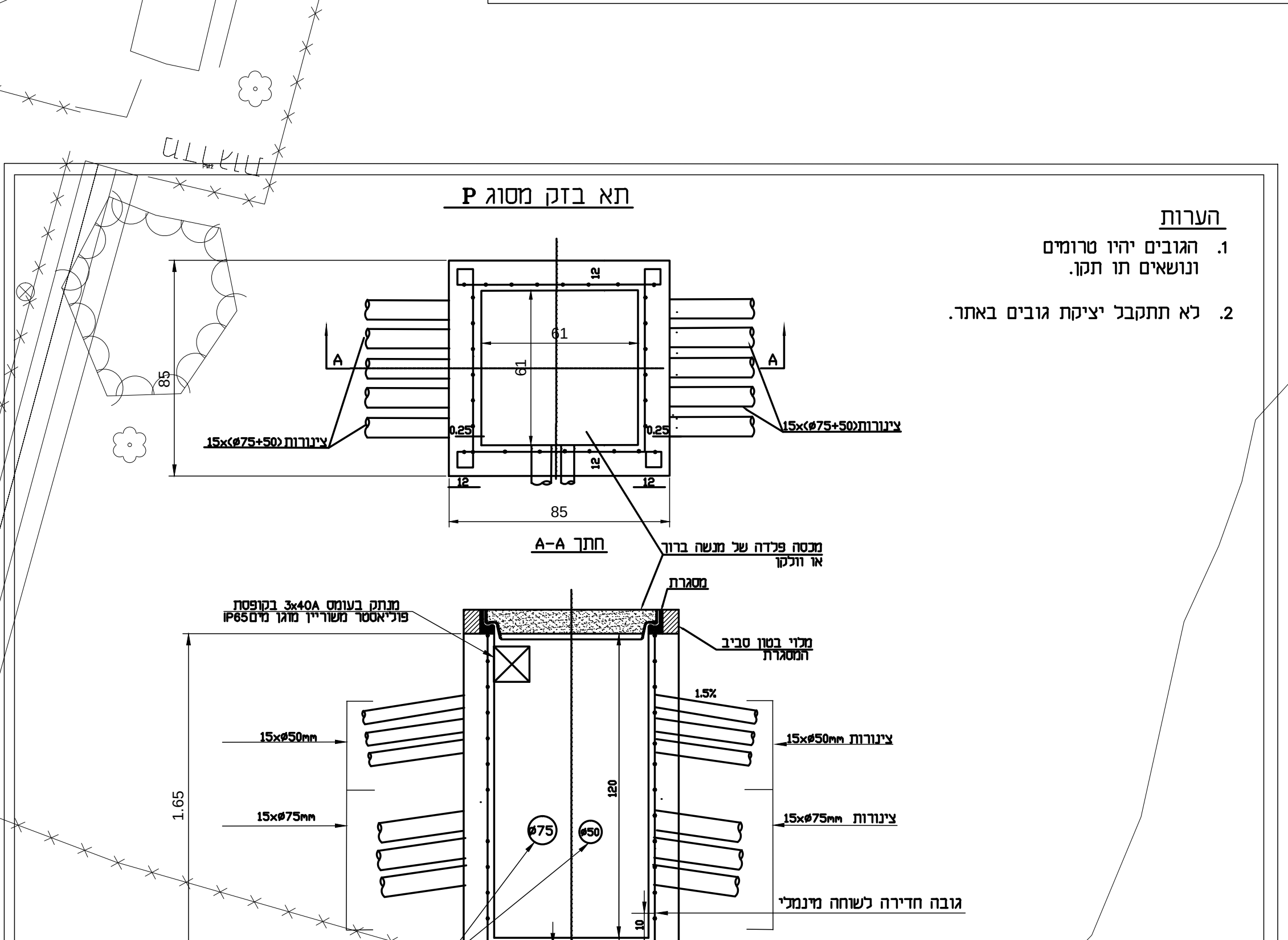
61
61
85
85
A
A
0.25
0.25
12
15x(ø75+50) צינורות
15x(ø75+50)צינורות
חתך A-A
מכסה פלדה של מנשה ברוך או וולקן
מסגרת
מנתק בעומס 3x40A בקופסת פוליאסטר משוריין מוגן מים IP65
מלוי בטון סביב המסגרת
1.5%
15xø50mm
15xø50mm צינורות
15xø75mm
15xø75mm צינורות
1.65
120
10
ø75
ø50
גובה חדירה לשוחה מינמלי
צנרת לכיוון המשאבה

הערות

1. הגובים יהיו טרומים ונושאים תו תקן.
2. לא תתקבל יציקת גובים באתר.

מהדורה	תאריך	תפוצה	שם
מס'	תאריך	מהות השינוי	שם
1			
2			
3			
4			
5			
6			
7			
8			
9			
10			

עדכונים

☐ לעיון ☐ לאישור ■ למכרז ☐ לביצוע ☐ AS MADE

י.אהרוני-הנדסת חשמל

רח' יהודה הנחתום 4 ב"ש
טל' 08-6238774
פקס' 08-6238776

תכנן: יוסי אהרוני
שרטט: קובי שם טוב
אישר: יוסי אהרוני
קנ"מ: 1:250

המזמין: החברה להגנות ים המלח

מהדורה: 0

הפרויקט: השפלת מי תהום -מלונות נירוונה/מוריה

תאריך עדכון אחרון: 5.4.12

התכנית: תשתיות זינה למשאבות טבולות לאונרדו פלאזה (מוריה לשעבר).

מס' תכנית	מס' גליון	תאריך
2012/6907	1	5.04.12